MFQ6-IS2

Design - Armatur, Edelstahl gebürstet

EAN13: 8017709166090

- Einhandhebelmischer
- Massiver Schwenkarm, Schwenkkopf 120°
- mit Luftsprudler
- Schwenkbereich 360°
- Wartungsarmer Keramikeinsatz
- Flexible Sicherheits-Anschlussschläuche für Warm -/Kaltwasseranschluss
- Dichtungs- und Befestigungsmaterial für Schnellmontage
- Einlochmontagesystem

SMEG Hausgeräte GmbH
Erika-Mann-Str. 57
80636 München
Tel.: +49 (0) 89 923348-0
Fax : +49 (0) 89 923348-19

smeg
Design und Funktion

MFQ6-IS2

Design-Armatur
Edelstahl Gebürstet

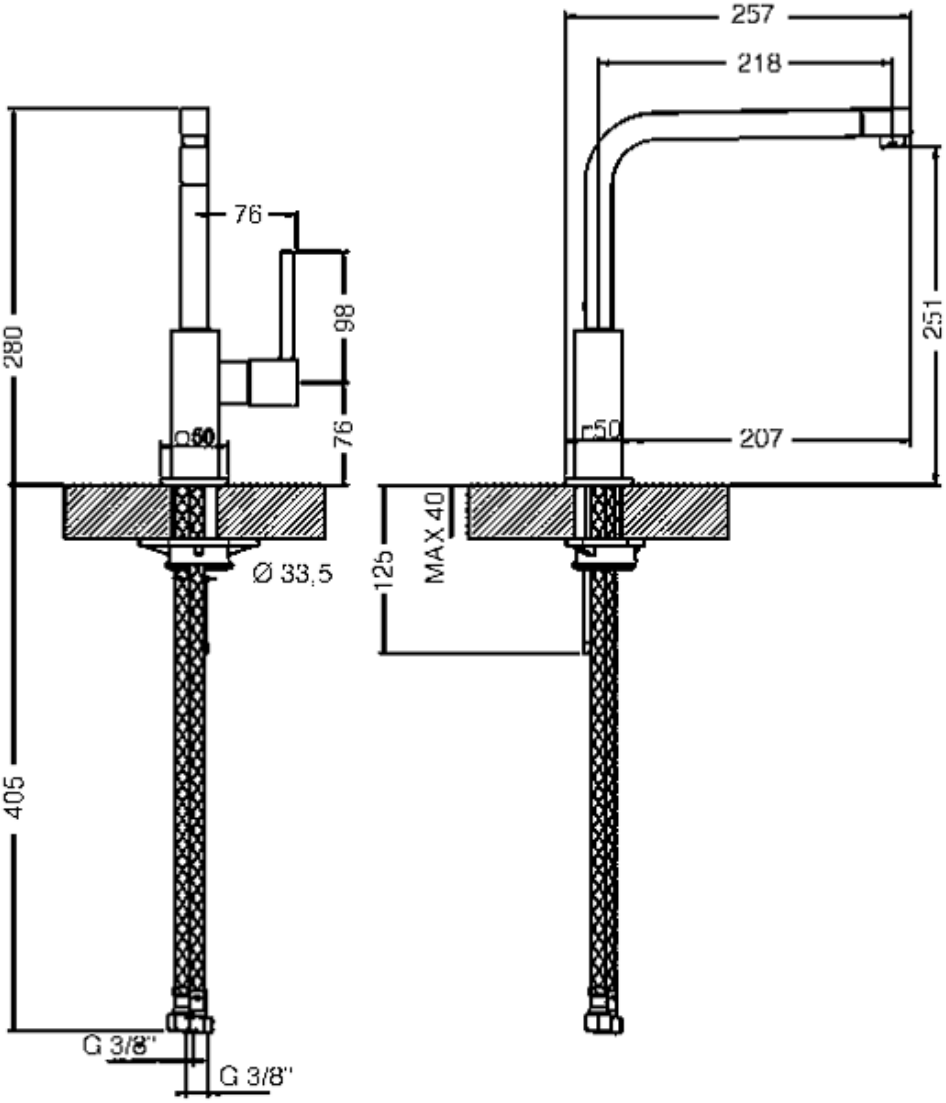

SMEG Hausgeräte GmbH
Erika-Mann-Str. 57
80636 München
Tel.: +49 (0) 89 923348-0
Fax : +49 (0) 89 923348-19