KHTD2 38510

12NC: 851349801000

EAN-Nummer: 8003437219610

KitchenAid

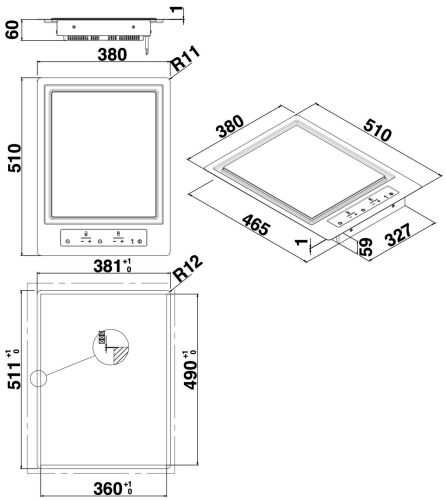

AUSSTATTUNG

Produktgruppe	Kochfeld
Bauform	Eingebaut
Steuerung	Elektronisch
Bedienelemente	-
Anzahl Gasbrenner	0
Anzahl Elektrokochzonen	1
Anzahl Massekochplatten	0
Anzahl der Kochzonen mit Strahlungsheizung	0
Anzahl Halogenkochzonen	0
Anzahl Induktionskochzonen	1
Anzahl elektrische Warmhaltezonen	0
Lage der Steuerung	Vorne
Hauptoberflächenmaterial	Inox
Farbe Gerät	Inox
Anschlusswert	3
Gasanschlusswert	0
Absicherung	12
Spannung	220-240
Frequenz	50/60
Länge Anschlusskabel	100
Steckerart	Nein
Gasanschluss	Nicht zutreffend
Gerätebreite	380
Gerätehöhe	64
Gerätetiefe	510
Nischenhöhe minimal	30
Nischenbreite minimal	360
Nischentiefe	490
Nettogewicht	9.9
Automatikprogramm	Nein

TECHNISCHE DETAILS

Betriebskontrollleuchte	Ja
Kochzonen-Kontrollleuchte	2
Steuerung	Nicht zutreffend
Abdeckungsart	Ohne
Restwärmeanzeige	Getrennt
Hauptschalter	Ja
Sicherheitsvorrichtungen	-
Elektronik-Uhr	Ja

GERÄTEEIGENSCHAFTEN

Energiequelle	Elektro