berbel

Zwischenlüfter
für den Abluftbetrieb

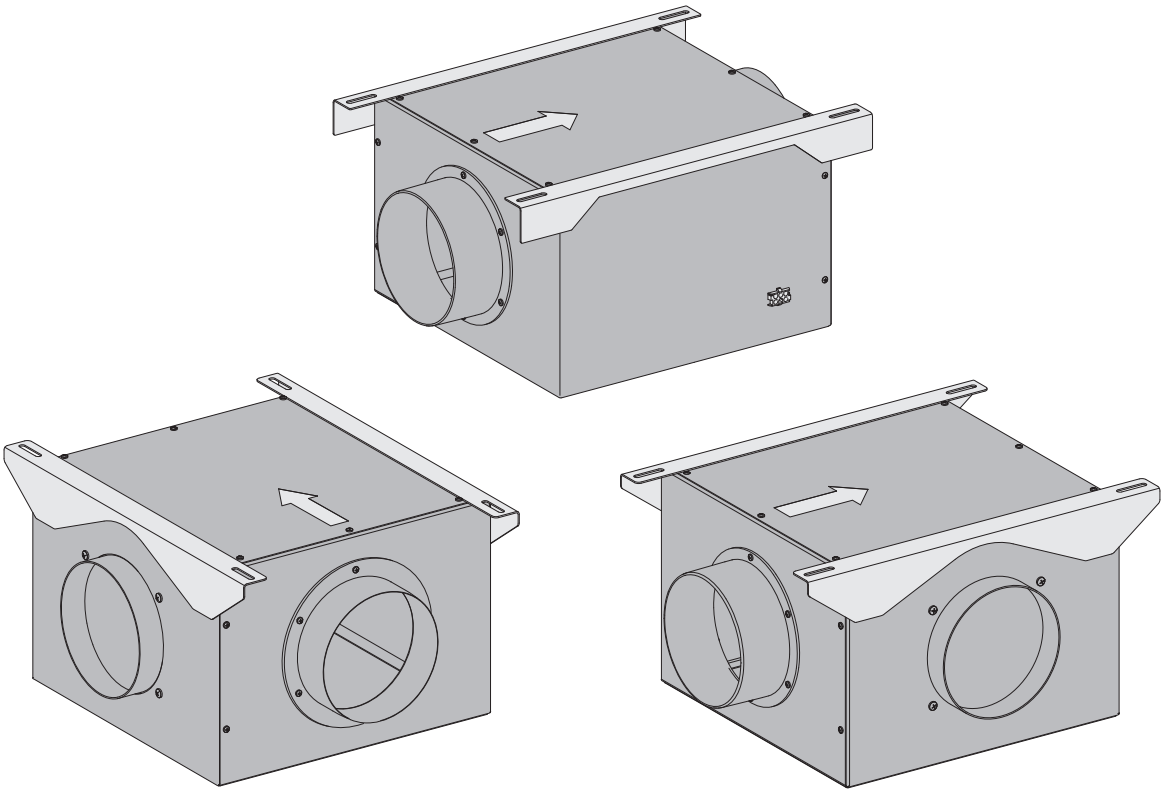

Montageanleitung für die Modelle:

- BZL 125
- BZL 150

Dokumentinformationen

Montageanleitung für:
- Zwischenlüfter BZL 125
- Zwischenlüfter BZL 150

Beschreibungen sind für alle Modelle identisch.
Auf Unterschiede wird gesondert hingewiesen.
Abbildungen zeigen:
- Zwischenlüfter BZL 150, Ausführung „Ausgang geradeaus“

- Originalanleitung.
- Teil des Produkts.
- Urheberrechtlich geschützt.
- Vervielfältigung, Nachdruck und Weitergabe nur mit Genehmigung.
- Änderungen vorbehalten.

Sicherheitshinweise

⚠ GEFAHR!

Hinweise mit dem Wort GEFAHR warnen vor einer gefährlichen Situation, die zum Tod oder zu schweren Verletzungen führt.

⚠ WARNUNG!

Hinweise mit dem Wort WARNUNG warnen vor einer gefährlichen Situation, die zum Tod oder zu schweren Verletzungen führen kann.

⚠ VORSICHT!

Hinweise mit dem Wort VORSICHT warnen vor einer Situation, die zu leichten oder mittleren Verletzungen führen kann.

⚠ ACHTUNG!

Hinweise mit dem Wort ACHTUNG warnen vor einer Situation, die zu Sach- oder Umweltschäden führen kann.

Symbolerklärung Text

☞ Handlungsaufforderung

• Aufzählung

⇨ Verweis auf andere Stellen in diesem Dokument

🗐 Verweis auf andere Dokumente, die zu beachten sind

Symbolerklärung Abbildungen

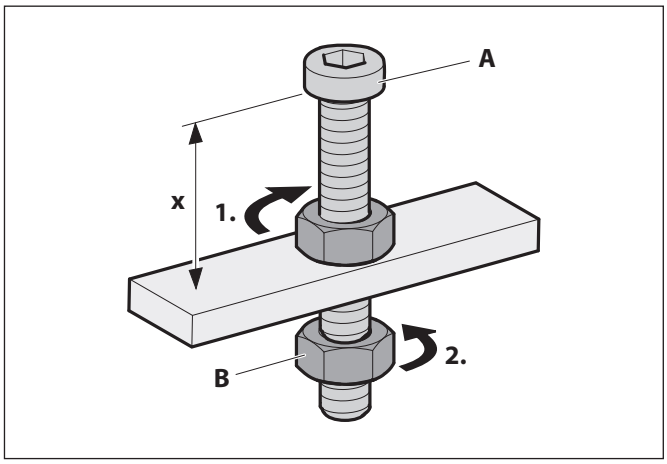

■ Hervorhebung der Aktionsteile mit Flächen

1. Handlungsschritte mit Nummerierung

A Teilebezeichnungen mit Großbuchstaben

x Maße mit Kleinbuchstaben oder Einheiten in mm

↳ Bewegungs- und Richtungspfeile

Inhaltsverzeichnis

1. Sicherheitsinformationen 4
1.1 Bestimmungsgemäße Verwendung 4
1.2 Autorisierte Zielgruppen 4
1.3 Allgemeine Sicherheitshinweise 4

2. Produktinformationen 5
2.1 Produktübersicht 5
2.2 Lieferumfang. 5
2.3 Einbaumaße 6
2.3.1 Ausführung „Ausgang geradeaus“ 6
2.3.2 Ausführung „Ausgang links“ 6
2.3.3 Ausführung „Ausgang rechts“ 6
2.4 Technische Daten. 6

3. Montage 7
3.1 Sicherheitshinweise zur Montage. 7
3.2 Anforderung an den Montageort. 7
3.3 Anforderungen an die Abluftleitung. 8
3.4 Montageschritte 8
3.4.1 Montage vorbereiten 8
3.4.2 Gerät auspacken 9
3.4.3 Gerät montieren 9
3.4.4 Kontrolle und Inbetriebnahme durchführen. 11

4. Reinigung 12

5. Instandhaltung 13
5.1 Sicherheitshinweise zur Instandhaltung. 13
5.2 Wartung. 13
5.3 Störungsbehebung 13

6. Demontage. 14

7. Entsorgung. 15
7.1 Verpackung entsorgen 15
7.2 Gerät entsorgen. 15

1. Sicherheitsinformationen

1.1 Bestimmungsgemäße Verwendung

Das Gerät dient zur Absaugung von Kochdünsten.
Das Gerät ermöglicht die Verlängerung der Abluftwege und die Verlagerung der Lüftergeräusche (z. B. auf den Dachboden oder in einen Abstellraum).
Das Gerät ist ausschließlich für den Einsatz in privaten Haushalten bestimmt.

Verwendung des Geräts nur in Verbindung mit einer speziell vorbereiteten Dunstabzugshaube vom Hersteller. Zur Klärung, ob die Dunstabzugshaube geeignet ist:
☞ Wenden Sie sich an Ihren Fachhändler oder an den Kundendienst.

Die Verwendung des Geräts ist nur zulässig in technisch einwandfreiem Zustand und nach korrekter Montage.
Jede andere Verwendung gilt als bestimmungswidrig.

Zur bestimmungsgemäßen Verwendung gehört auch das Lesen und Beachten dieser Anleitung.

1.2 Autorisierte Zielgruppen

Elektrotechnische Arbeiten nur durch qualifizierte Elektrofachkräfte gemäß DIN VDE 0100. Anforderungen an qualifizierte Elektrofachkräfte:
- Kenntnis der Grundlagen der Elektrotechnik.
- Kenntnis der landesspezifischen Bestimmungen und Normen (in Deutschland z. B. DIN VDE 0100, Teil 701).
- Kenntnis der einschlägigen Sicherheitsbestimmungen.
- Kenntnis der einschlägigen, gesetzlichen Bestimmungen für Gasinstallationen (in Deutschland z. B. die technischen Regeln Gasinstallationen TRGI).
- Kenntnis dieser Anleitung.

Montage und Reparatur nur durch qualifiziertes Fachpersonal.
Anforderungen an qualifiziertes Fachpersonal:
- Kenntnis der Bestimmungen zur Arbeitssicherheit.
- Kenntnisse in der Befestigungstechnik.
- Grundkenntnisse in der Lüftungstechnik.
- Erfahrung in der Nutzung von elektrischen und mechanischen Werkzeugen.
- Kenntnis im Lesen von technischen Zeichnungen.
- Kenntnis dieser Anleitung.

Instandhaltung durch Benutzer. Anforderungen an die Benutzer:
- Kenntnis dieser Anleitung.

Für folgende Benutzer gelten besondere Anforderungen:
- Kindern ab 8 Jahren und darüber.
- Personen mit verringerten physischen, sensorischen oder mentalen Fähigkeiten.
- Personen mit Mangel an Erfahrung und Wissen.

Diese Benutzer dürfen nur tätig werden bei Wartung.
Besondere Anforderungen:
- Benutzer werden beaufsichtigt.
- Benutzer wurden bezüglich des sicheren Gebrauchs des Geräts unterwiesen.
- Benutzer verstehen Gefahren im Umgang mit dem Gerät.
- Kinder dürfen nicht mit dem Gerät spielen.

1.3 Allgemeine Sicherheitshinweise

⚠ WARNUNG!

Gefahr durch Nichtbeachtung der Montageanleitung!
Diese Anleitung enthält wichtige Informationen für den sicheren Umgang mit dem Gerät. Auf mögliche Gefahren wird besonders hingewiesen.
☞ Lesen Sie diese Anleitung sorgfältig durch.
☞ Befolgen Sie die Sicherheitshinweise in dieser Anleitung.
☞ Bewahren Sie die Anleitung zugänglich auf.

In folgenden Fällen übernimmt der Hersteller keine Haftung für Schäden:
- Bei Nichtbeachtung dieser Anleitung.
- Bei bestimmungswidriger Verwendung des Geräts.
- Bei unsachgemäßer Montage und Handhabung des Geräts.
- Bei Verwendung des Geräts durch nicht autorisierte Zielgruppen.
- Bei Umgehung der Sicherheitseinrichtungen am Gerät.
- Bei Verwendung von Ersatzteilen, die nicht vom Hersteller hergestellt oder freigegeben wurden.

Weitere Sicherheitshinweise stehen in den jeweils relevanten Kapiteln in dieser Anleitung.
⇨ „3.1 Sicherheitshinweise zur Montage“ (Seite 7).
⇨ „5.1 Sicherheitshinweise zur Instandhaltung“ (Seite 13).

2. Produktinformationen

2.1 Produktübersicht

Das Gerät bildet einen Teil des Abluftsystems.
Das Abluftsystem besteht aus:
- Zwischenlüfter BZL
- Dunstabzugshaube (speziell vorbereitet)
- Mauerkasten BMK (optional)
- Zubehör optional (z. B. Abluftleitungen, Fensterkontaktschalter, Unterdruckwächter)

Das Gerät saugt die Kochdünste über den Einzug an der Dunstabzugshaube ab und leitet sie weiter zum Mauerkasten oder anderen Austrittsöffnungen in der Außenmauer.

Die Steuerung des Abluftsystems erfolgt über die Bedienung der Dunstabzugshaube. Die Verbindung vom Gerät zur Dunstabzugshaube erfolgt über das Anschlusskabel.

Betrieb des Geräts mit mindestens 5 m Abstand zur Dunstabzugshaube, um die Verlagerung der Lüftergeräusche wirksam zu nutzen.

Die Anleitung von der Dunstabzugshaube ist zu beachten.

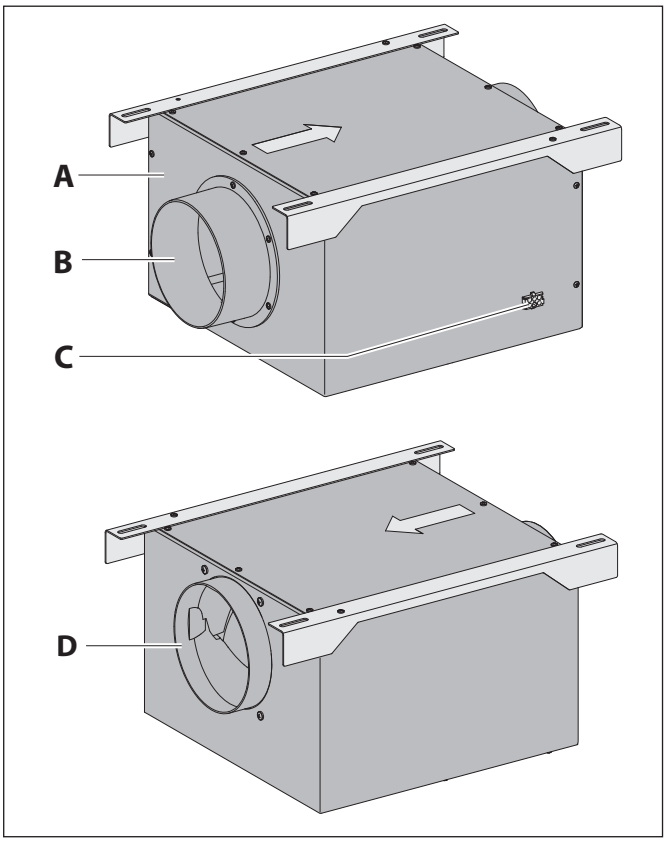

A Gehäuse
B Eingang für Abluftleitung von der Dunstabzugshaube
C Buchse für Anschlusskabel
D Ausgang für Abluftleitung zum Mauerkasten

Das Gerät ist in drei Ausführungen erhältlich – in Abhängigkeit von der Position des Ausgangs:
- Ausgang geradeaus
- Ausgang links
- Ausgang rechts

2.2 Lieferumfang

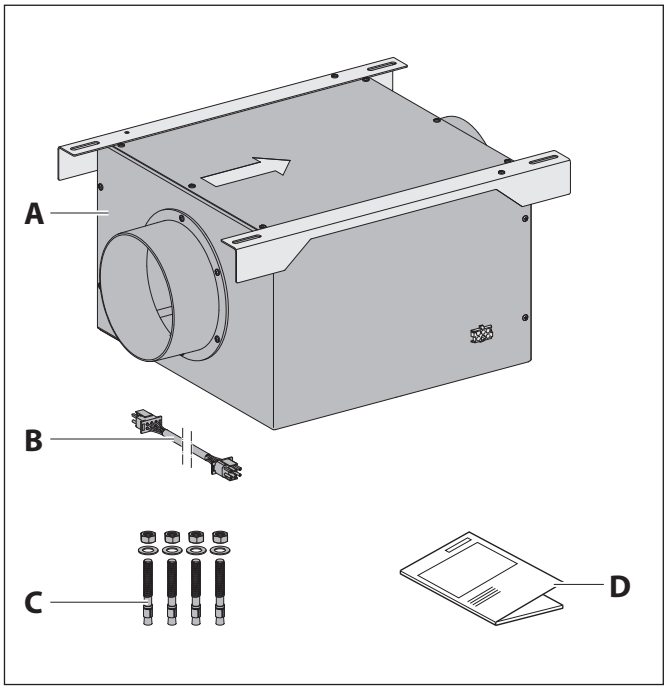

A Zwischenlüfter BZL
B Anschlusskabel, 5 m
C 4 Bolzenanker Stahl vz. BoA 8 mm mit Muttern (SW13) und Unterlegscheiben
D Montageanleitung

2.3 Einbaumaße

Seitenansicht

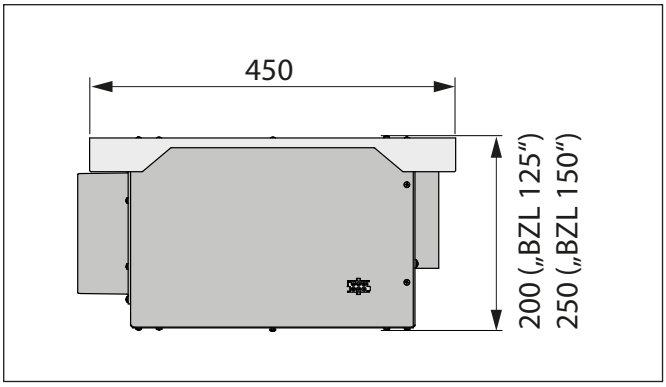

2.3.1 Ausführung „Ausgang geradeaus“

Ansicht von oben

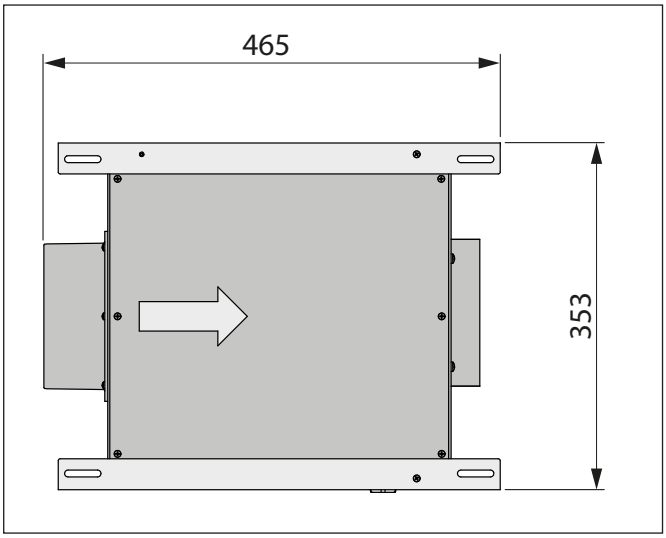

2.3.2 Ausführung „Ausgang links“

Ansicht von oben

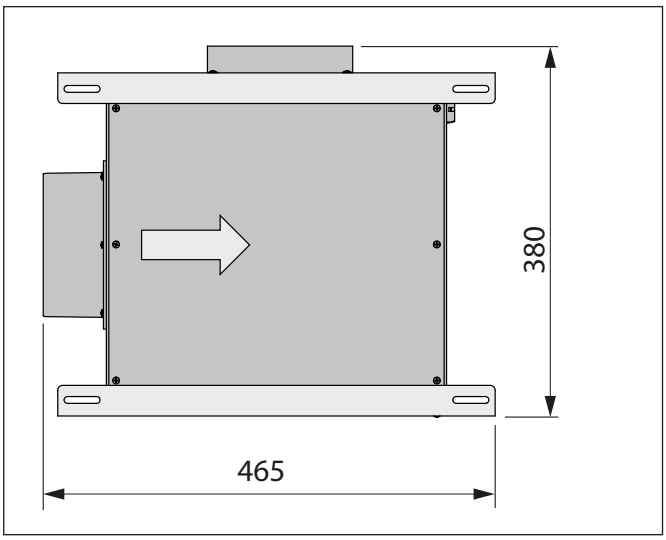

2.3.3 Ausführung „Ausgang rechts“

Ansicht von oben

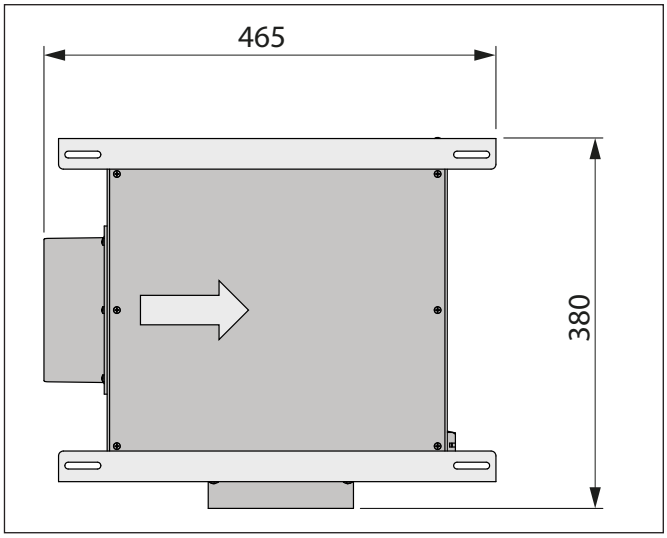

2.4 Technische Daten

	BZL 125	BZL 150
Anschlussspannung	230 V / 50 Hz	230 V / 50 Hz
Gesamtleistung	170 W	150 - 320 W
Leistungsaufnahme Lüfter	170 W	150 - 320 W
Leistung freiblasend	615 m^3/h	625 / 750 / 875 / 920 m^3/h
Lufteinlass	ø 125 mm	ø 150 mm
Schallleistungspegel Leistungsstufe 3	50 dB(A)	51 dB(A)
Gewicht netto	9,0 kg	10,0 kg

Folgende Angaben stehen auf dem Typenschild:

- Hersteller
- Kontaktdaten
- Geräte-Typ
- Spannung
- Gesamtleistung
- Seriennummer
- Baujahr
- Strichcode
- Symbole der eingehaltenen gesetzlichen Bestimmungen und Prüfzeichen

3. Montage

3.1 Sicherheitshinweise zur Montage

⚠ WARNUNG!

Gefahr durch Nichtbeachtung der Montageanweisungen!
Dieses Kapitel enthält wichtige Informationen für die sichere Montage des Geräts.
☞ Lesen Sie dieses Kapitel vor der Montage sorgfältig durch.
☞ Befolgen Sie die Sicherheitshinweise.
☞ Führen Sie die Montage wie beschrieben durch.

- Montage nur durch qualifiziertes Fachpersonal.
  ⇨ „1.2 Autorisierte Zielgruppen“ (Seite 4).
- Elektrotechnische Arbeiten nur durch qualifizierte Elektrofachkräfte.
  ⇨ „1.2 Autorisierte Zielgruppen“ (Seite 4).
- Bei Arbeiten in der Höhe ist für einen sicheren Stand zu sorgen (z. B. standfeste Stehleiter).
- Die Folie und andere Teile der Verpackung sind für Kinder unzugänglich aufzubewahren.
- Das Gerät muss für die Montage unbeschädigt und in einem einwandfreien Zustand sein.
- Kabel dürfen nicht geknickt, gequetscht oder beschädigt werden.
- Das Lüftergehäuse darf niemals geöffnet werden.
- Die erforderliche Netzspannung muss mit der Spannungsangabe auf dem Typenschild übereinstimmen.
  ⇨ „2.4 Technische Daten“ (Seite 6).
- Vor der Montage muss sichergestellt werden, dass die Spannungsversorgung unterbrochen ist und bleibt.
  Die Spannungsversorgung erfolgt erst nach Aufforderung im entsprechenden Montageschritt.

3.2 Anforderung an den Montageort

⚠ WARNUNG!

Lebensgefahr durch unsachgemäße Montage!
Die Nichtbeachtung der Umgebungsbedingungen kann zu gefährlichen Situationen führen, z. B. im Umgang mit Strom oder Gas.
☞ Stellen Sie sicher, dass die Anforderungen an den Montageort unbedingt eingehalten werden.

- Keine Montage in explosionsgefährdeten Umgebungen.
- Bei Abluftbetrieb und gleichzeitiger Verwendung einer raumluftabhängigen Brennstelle (z. B. Kamin) im selben Luftverbund:
  - Eine Sicherheitseinrichtung ist unbedingt erforderlich.
  - Die Sicherheitseinrichtung (z. B. Unterdruckwächter P4, geprüft nach DIN 18841:2005-12 TÜV und nach DVGW-VP121) muss verhindern, dass Gase in den Raum gezogen werden.
  - Eine Genehmigung zur Inbetriebnahme (z. B. durch Schornsteinfeger) muss vorliegen.
- Die Montage ist nur zulässig an tragfähigen Gebäudeteilen (Massivbau).
- Die Montage ist nur zulässig an waagerechten Decken.
- Wenn ein Wanddurchbruch erforderlich ist:
  Ein Wanddurchbruch beeinflusst die Gebäudestatik, es besteht Einsturzgefahr. Die Durchführung ist nur durch einen Fachbetrieb zulässig.
- Im Montagebereich muss eine Anschlussmöglichkeit an die Spannungsversorgung bauseitig vorhanden sein.
- Die elektrische Anlage des Gebäudes muss über eine ordnungsgemäße Erdung verfügen.
- Die vorliegende Netzspannung muss der Spannungsangabe auf dem Typenschild entsprechen.

🗐 Landesspezifische, gesetzliche Bestimmungen sind einzuhalten.

3.3 Anforderungen an die Abluftleitung

⚠ WARNUNG!

Brand- und Erstickungsgefahr durch unsachgemäße Montage!
Bei Verwendung der Abluftleitung mit anderen Geräten oder bei Anschluss an aktive Abluftkanäle (z. B. Kamin), können Gase oder Rauch in den Raum gezogen werden.
☞ Stellen Sie sicher, dass die Anforderungen an die Abluftleitung unbedingt eingehalten werden.

- Die Abluftleitung wird ausschließlich von diesem Gerät verwendet.
- Die Abluftleitung besteht aus nicht brennbarem Material gemäß DIN 4102 Klasse 1.
- Bei Führung der Abluftleitung durch die Außenwand:
  - Querschnitt des Lüfterabgangs wird nicht unterschritten.
  - Montage eines Kondenswasser-Sammlers in der Abluftleitung, um Wasserschäden am Gerät zu vermeiden. Der Kondenswasser-Sammler muss ausreichend groß dimensioniert sein und senkrecht montiert werden.
- Ausreichende Frischluftzufuhr wird sichergestellt durch Montage von erforderlichem Zubehör (z. B. Fenster-kontaktschalter).

Querschnitt, Länge, Art und Verlauf der Abluftleitung beeinflussen die Absaugeffizienz. Hart umgelenkte Luft führt zu Leistungsverlusten und Geräuschen.

Für eine optimale Leistung des Geräts:
- Die Abluftleitung führt möglichst kurz und direkt nach außen.
- Der vorgeschriebene Querschnitt der Abluftleitung wird eingehalten.
- Verwendung ausschließlich von Rohren und Bögen mit glatter Oberfläche auf der Innenseite.

Um Verwirbelungen oder Rückstaus der transportierten Luft zu vermeiden – kein Einsatz von:
- Spiralschläuchen.
- Flexrohren.
- Flachen Umlenkstücken.
- Scharfkantigen Abluftkanälen.

3.4 Montageschritte

Kurzübersicht:
1. Montage vorbereiten
2. Gerät auspacken
3. Gerät montieren
4. Kontrolle und Inbetriebnahme durchführen

3.4.1 Montage vorbereiten

☞ Machen Sie sich mit Ihrer Montagesituation und den zugehörigen Dokumenten vertraut:
- Gerät und Anleitung
- Anleitung der Dunstabzugshaube
- Anleitung von Zubehör (z. B. Mauerkasten)

☞ Stellen Sie benötigtes Werkzeug und Material zusammen:
- Standfeste Stehleiter
- Gliedermaßstab oder Maßband
- Stift
- Wasserwaage
- Steinbohrer ø 8 mm
- Schlagbohrmaschine
- Schraubenschlüssel SW 13 mm
- Schutzmaterial (z. B. dicke Pappe) für Kochfeld und Arbeitsfläche

☞ Halten Sie den Montagebereich frei von Gegenständen, die stören oder beschädigt werden können.
☞ Stellen Sie sicher, dass das Kochfeld und andere berührbare Teile abgekühlt sind.
☞ Schützen Sie das Kochfeld und andere Flächen im Montagebereich (z. B. mit dicker Pappe).
☞ Stellen Sie sicher, dass die Spannungsversorgung unterbrochen ist und bleibt. Die Spannungsversorgung erfolgt erst nach Aufforderung im entsprechenden Montageschritt.

3.4.2 Gerät auspacken

⚠ ACHTUNG!

Gefahr von Glasbruch oder anderen Beschädigungen durch unsachgemäße Handhabung!
Das Gerät und seine Oberfläche können beim Auspacken oder beim Transport beschädigt werden.
☞ Schneiden Sie nicht in die schützende Kartonage.
☞ Halten Sie Gegenstände fern, die das Gerät zerkratzen können (z. B. Werkzeuge, Gürtelschnallen).

☞ Packen Sie das Gerät und alle beigepackten Teile vorsichtig aus.
☞ Stellen Sie das Gerät auf eine feste, saubere und schützende Unterlage (z. B. dicke Pappe).
☞ Kontrollieren Sie das Gerät und alle enthaltenen Teile auf Beschädigungen.
☞ Kontrollieren Sie den Lieferumfang auf Vollständigkeit.
⇨ „2.2 Lieferumfang“ (Seite 5).

Wenn Teile fehlen oder beschädigt sind:
☞ Wenden Sie sich an Ihren Fachhändler oder an den Kundendienst.

☞ Entfernen Sie das Verpackungsmaterial.
⇨ „7.1 Verpackung entsorgen“ (Seite 15).

3.4.3 Gerät montieren

Das Gerät ist für das Aufhängen an Decken konzipiert.

Bei Befestigung an einer massiven Decke:
☞ Stellen Sie die Tragkraft der Decke sicher.
☞ Stellen Sie sicher, dass die Decke eben und waagerecht ist.
☞ Verwenden Sie das mitgelieferte Befestigungsmaterial.

Bei anderen Montageverhältnissen:
☞ Erfragen Sie vor der Montage alternative Befestigungsmöglichkeiten (z. B. bei Ihrem Architekten).
☞ Verwenden Sie für die Decke geeignetes Befestigungsmaterial.

Der Abstand vom Gerät zur Dunstabzugshaube entspricht maximal der Länge des Anschlusskabels (5 m).

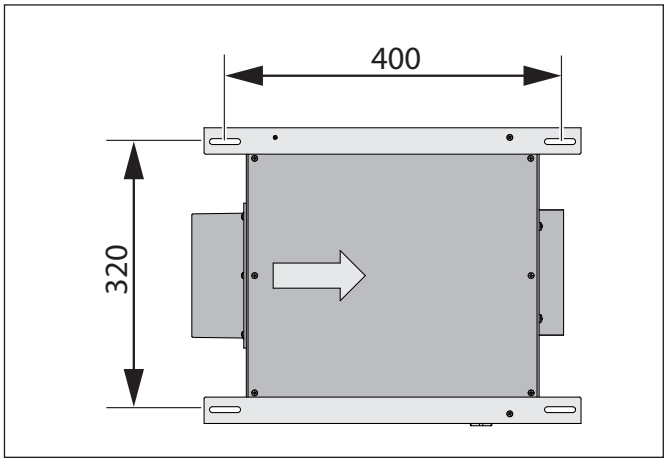

☞ Ermitteln Sie die Aufhängeposition.
☞ Richten Sie das Gerät aus. Beachten Sie dabei die Position und die Fließrichtung der Abluftleitungen.
☞ Ermitteln und markieren Sie die Befestigungspunkte.

⚠ WARNUNG

Lebensgefahr durch Explosionen oder elektrischen Schlag!
Das Anbohren von Gas-, Wasser- oder elektrischen Leitungen kann zu gefährlichen Situationen führen.
☞ Stellen Sie sicher, dass sich an den Befestigungspunkten keine Leitungen in der Wand befinden.

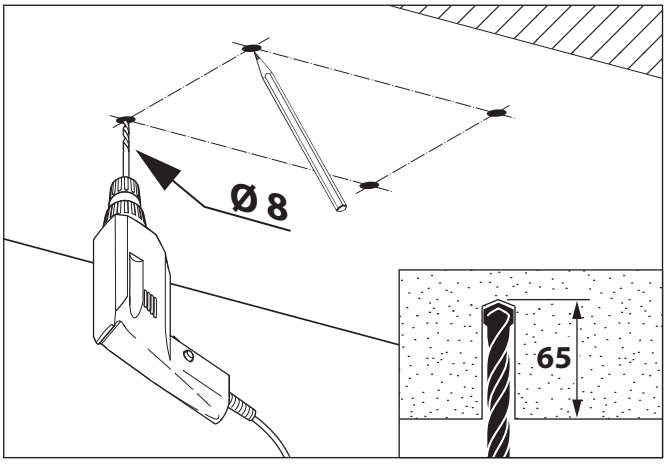

☞ Ermitteln und markieren Sie die Befestigungspunkte für die Bolzenanker.
☞ Bohren Sie die Löcher in die Decke.

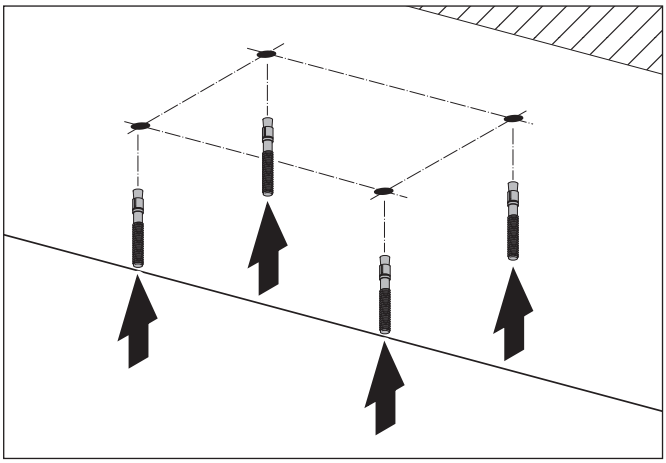

☞ Schlagen Sie die Bolzenanker in die Bohrlöcher ein.
☞ Stellen Sie sicher, dass die Bolzenanker fest in den Bohrlöchern sitzen.

⚠ WARNUNG!

Verletzungsgefahr durch unsachgemäße Handhabung!
Größe und Gewicht des Geräts verlangen beim Aufhängen viel Kraft. Wenn das Gerät herunterfällt, sind schwere Verletzungen möglich.
☞ Hängen Sie das Gerät mit zwei Personen auf.
☞ Sorgen Sie für einen sicheren Stand beim Aufhängen.
☞ Stellen Sie sicher, dass sich keine weiteren Personen im Arbeitsbereich aufhalten.

⚠ ACHTUNG!

Gefahr von Sachschäden durch unsachgemäße Handhabung!
Größe und Gewicht des Geräts verlangen beim Aufhängen viel Kraft. Wenn das Gerät herunterfällt, können Gerät, Küchenmöbel und andere Gegenstände beschädigt werden.
☞ Decken Sie das abgekühlte Kochfeld ab.
☞ Halten Sie den Montagebereich frei.

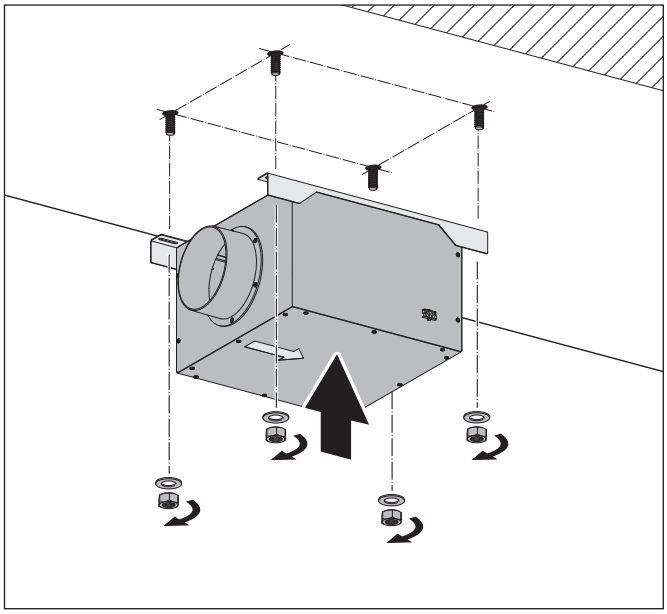

☞ Fixieren Sie das Gerät an der Decke.

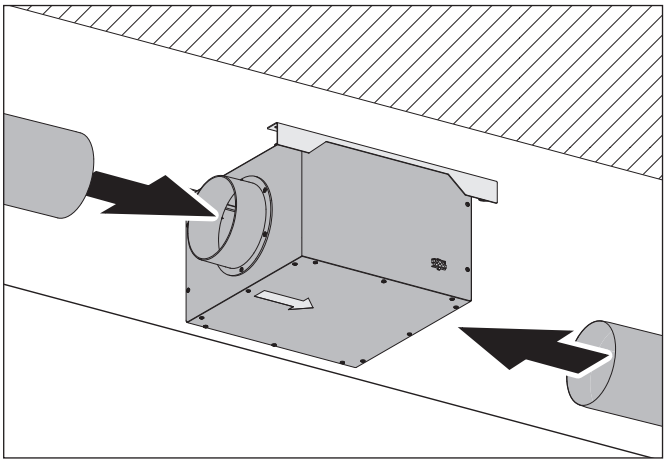

☞ Schließen Sie die Abluftleitungen an:
- Von der Dunstabzugshaube zum Zwischenlüfter.
- Vom Zwischenlüfter zum Mauerkasten.

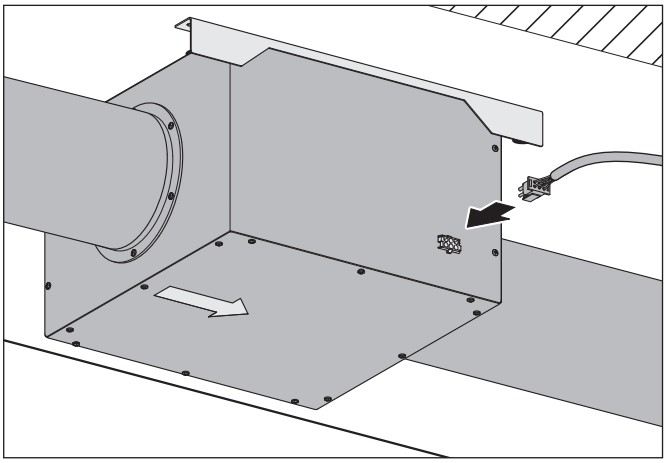

☞ Schließen Sie das Anschlusskabel am Gerät und an der Dunstabzugshaube an.
☞ Verlegen Sie das Kabel so, dass es nicht geknickt, gequetscht oder beschädigt wird.

3.4.4 Kontrolle und Inbetriebnahme durchführen

☞ Prüfen Sie, dass Netz- und Elektro-Anschlusskabel nicht geknickt, gequetscht oder beschädigt sind.
☞ Stellen Sie sicher, dass die Lüftungsausgänge auf der Dunstabzugshaube nicht geschlossen oder abgedeckt sind.
☞ Kontrollieren Sie, dass die Ausrichtung des Geräts und die Fließrichtung der Abluftleitungen zueinander passen.
☞ Kontrollieren Sie die Funktionsfähigkeit der Dunstabzugshaube.
⇨ „5. Instandhaltung“ (Seite 13).

Das Gerät muss nach der Montage zugänglich bleiben, z. B. für Instandhaltungsarbeiten. Bei Bedarf ist eine Service- oder Revisionsklappe anzubringen.

4. Reinigung

⚠ ACHTUNG!

Gefahr von Beschädigungen durch unsachgemäße Reinigung!
Scharfkantige Gegenstände, Scheuermittel oder ungeeignete Reinigungsmittel können das Gerät beschädigen.
Folgende Reinigungsmittel sind ungeeignet und dürfen nicht verwendet werden:

- Aceton
- Trichloräthylen
- Lösungen auf Nitro-Basis (z. B. Nitroverdünnung)
- Kunstharzverdünnung
- Scheuernde Mittel
- Silikonhaltige Polituren
- Ölhaltige Polituren
- Wachse
- Wasserdampf
- Auf lackierten Oberflächen: Mikrofasertuch

☞ Halten Sie Gegenstände fern, die das Gerät zerkratzen können (z. B. Fingerringe).
☞ Verwenden Sie milde Haushaltsreiniger (z. B. alkalifreie, ph-neutrale Allzweckreiniger).
☞ Benutzen Sie ein weiches, feuchtes Tuch.
☞ Reinigen Sie ohne viel Druck auszuüben.

🗐 Die Hinweise und Angaben auf den Reinigungsmitteln sind zu beachten.

☞ Reinigen Sie die Oberflächen mit einem weichen, feuchten Tuch und einem milden Haushaltsreiniger.

5. Instandhaltung

5.1 Sicherheitshinweise zur Instandhaltung

⚠ WARNUNG!

Gefahr durch Nichtbeachtung der Instandhaltungs-anweisungen!
Dieses Kapitel enthält wichtige Informationen für die sichere Instandhaltung des Geräts.
☞ Lesen Sie dieses Kapitel vor Instandhaltungsarbeiten sorgfältig durch.
☞ Befolgen Sie die Sicherheitshinweise.
☞ Führen Sie die Instandhaltung wie beschrieben durch.

- Reparaturarbeiten nur durch qualifiziertes Fachpersonal.
  ⇨ „1.2 Autorisierte Zielgruppen“ (Seite 4).

- Elektrotechnische Arbeiten nur durch qualifizierte Elektrofachkräfte.
  ⇨ „1.2 Autorisierte Zielgruppen“ (Seite 4).

- Instandhaltung nur durch autorisierte Benutzer.
  ⇨ „1.2 Autorisierte Zielgruppen“ (Seite 4).
- Keine Instandhaltung durch Kinder unter 8 Jahren und Personen, die Gefahren im Umgang mit dem Gerät nicht einschätzen können.

- Bei Arbeiten in der Höhe ist für einen sicheren Stand zu sorgen (z. B. standfeste Stehleiter).
- Das Lüftergehäuse darf niemals geöffnet werden.

5.2 Wartung

Das Gerät ist wartungsfrei.

5.3 Störungsbehebung

Mögliche Störungen werden nachstehend wie folgt beschrieben:
Beschreibung der Störung.
- Mögliche Ursache.
  ☞ Abhilfe.

Das Gerät funktioniert nicht.
- Keine Stromzufuhr. Die Steckdose ist spannungslos oder die Sicherung wurde ausgelöst.
  ☞ Prüfen Sie, ob die Dunstabzugshaube funktionsfähig ist.
  ☞ Prüfen Sie, ob die Sicherung ausgelöst wurde.
  ☞ Wenn Sie über einen Sicherungsautomaten verfügen, schalten Sie den Sicherungsautomaten ein.
  ☞ Bei anderen Sicherungstypen oder spannungsloser Steckdose, wenden Sie sich an eine Elektro-Fachkraft.

Wenn sich eine Störung nicht beheben lässt:
☞ Wenden Sie sich an Ihren Fachhändler oder an den Kundendienst.

6. Demontage

⚠ WARNUNG!

Verletzungsgefahr durch unsachgemäße Handhabung!
Größe und Gewicht des Geräts verlangen beim Ausbau viel Kraft. Wenn das Gerät herunterfällt, sind schwere Verletzungen möglich.

- ☞ Bauen Sie das Gerät mit zwei Personen aus.
- ☞ Sorgen Sie für einen sicheren Stand beim Abhängen.
- ☞ Stellen Sie sicher, dass sich keine weiteren Personen im Arbeitsbereich aufhalten.

⚠ ACHTUNG!

Gefahr von Sachschäden durch unsachgemäße Handhabung!
Größe und Gewicht des Geräts verlangen beim Ausbau viel Kraft. Wenn das Gerät herunterfällt, können Gerät, Küchenmöbel und andere Gegenstände beschädigt werden.

- ☞ Decken Sie das abgekühlte Kochfeld ab.
- ☞ Halten Sie den Montagebereich frei.

- ☞ Unterbrechen Sie allpolig die Spannungsversorgung des Geräts.
- ☞ Ziehen Sie den Netzstecker (Wieland) ab.
- ☞ Entfernen Sie die Steuerungsleitung vom Mauerkasten.
- ☞ Entfernen Sie auf beiden Seiten die Abluftleitungen.
- ☞ Stellen Sie sicher, dass das Gerät nicht herunterfallen kann.
- ☞ Lösen Sie die Verschraubung vom Gerät.
- ☞ Nehmen Sie das Gerät ab.

7. Entsorgung

7.1 Verpackung entsorgen

⚠ ACHTUNG!

Gefahr von Umweltschäden durch nicht sachgerechte Entsorgung der Verpackung!

☞ Geben Sie die Verpackung nicht in den normalen Hausmüll.

☞ Führen Sie die Verpackung der umwelt- und sachgerechten Wiederverwertung (Recycling) zu.

Die Verpackung dient zum Schutz vor Transportschäden. Nur die Originalverpackung gewährleistet einen ausreichenden Schutz während des Transports.

☞ Bewahren Sie die Verpackung für Kinder unzugänglich auf.

Die Verpackungsmaterialien sind nach umweltverträglichen Gesichtspunkten ausgewählt und aus wiederverwertbaren Materialien hergestellt. Die Verpackungsmaterialien können nach Gebrauch in den Rohstoffkreislauf zurückgeführt werden. Dadurch können wertvolle Rohstoffe eingespart werden.

- Die Außenverpackung besteht aus Pappe.
- Das Füllmaterial und die Einlagen bestehen aus Pappe oder Styropor.
- Die Schutzfolien und Beutel bestehen aus Polyethylen (PE).

☞ Entsorgen Sie die Verpackung umweltfreundlich getrennt nach Werkstoffen.

7.2 Gerät entsorgen

⚠ ACHTUNG!

Gefahr von Umweltschäden durch nicht sachgerechte Entsorgung des Geräts!

Das Gerät unterliegt der europäischen Richtlinie 2012/19/EU und darf nicht im Hausmüll entsorgt werden.

☞ Geben Sie das Gerät am Ende der Nutzungszeit nicht in den normalen Hausmüll.

☞ Erkundigen Sie sich bei Ihrer Stadt- oder Gemeindeverwaltung nach Möglichkeiten einer umwelt- und sachgerechten Wiederverwertung (Recycling) oder Entsorgung des Geräts.

☞ Machen Sie das Gerät nach der Demontage unbrauchbar, z. B. durch Abschneiden des spannungslosen Netzkabels.

☞ Entsorgen Sie das Gerät nach den gesetzlichen Bestimmungen über einen Entsorgungsfachbetrieb oder über Ihre kommunale Entsorgungseinrichtung.

Kontakt

Wenn Sie Anregungen oder Fragen haben, wählen Sie aus folgenden Möglichkeiten:

Post:	berbel Ablufttechnik GmbH Sandkampstraße 100 D-48432 Rheine
Telefon:	+49 (0) 5971 / 80 80 9 - 0 Mo bis Do 8:00 – 17:30 Uhr und Fr 8:00 – 16:30 Uhr
Telefax:	+49 (0) 5971 / 80 80 9 - 10
Internet:	www.berbel.de
E-Mail:	info@berbel.de

Kundendienst des Herstellers kontaktieren

Sie können unseren Kundendienst auf verschiedene Arten kontaktieren. Wählen Sie aus folgenden Möglichkeiten:

Telefon:	+49 (0) 5971 / 80 80 9 - 660 Mo bis Do 8:00 – 17:30 Uhr und Fr 8:00 – 16:30 Uhr
Telefax:	+49 (0) 5971 / 80 80 9 - 10
E-Mail:	service@berbel.de

6003237_a
21.09.2017